E180TJ Comfort

MAN TGL 8.180 - 7.5 T p. mt. 3.90

Baureihe TJ

Cod. PRP1546

Beschreibung

Die robuste, zuverlässige und wartungsfreundliche Teleskopbühne mit Korbarm. Der Qualitätsstandard ist auf den professionellen Anwender ausgerichtet; dadurch wird lange Lebensdauer und ein hoher Restwert gewährleistet.

Leistungsdaten

Arbeitshöhe mt.		18.20
max. Korbtragfähigkeit	🧍🧍 | 🧍	250 |
Max. seitl. Reichweite mt.	🧍🧍 | 🧍	13.95 |
Turmdrehung °		450
Energieführung		Innenliegend
Korbsteuerung		Hydraulisch mit Multifunktions-Fahrhebel

Bühnenspezifikation

Abmessungen Stahlkorb mt.	1.80x0.80
Abmessungen GF-Korb mt.	1.40x0.74
Korbdrehung °	55 + 50
Stützen vorne	Ausfahrbar
Stützen hinten	Senkrechtstützen
Mindest-Abstützstand mt.	3.48

Aufbau

Dieser Aufbau stellt die Top Variante dar. Die Abstützung auch auf schwierigem Gelände ist sehr komfortabel. Die Stützen gehen leicht über die Spiegelbreite hinaus und sichern damit das beste Verhältnis von Abstützbreite zur maximalen seitlichen Reichweite.

Ablagefläche

Rutschfestes Aluriffelblech

Karosserie

Der Aufbau auf das Fhzg. beinhaltet sämtliche Karosseriearbeiten

Normenverweis

CE Konformitätserklärung

Sonderausstattung

Ein breites Sortiment an Zubehörteilen ist verfügbar, wobei einige hiervon bereits in der Standardausstattung des Gerätes enthalten sind. Es wird daher empfohlen sich für ein spezifisches Angebot an unser Verkaufsnetz zu wenden

Weitere Aufbau- und Fhzg.-typen

Das Gerät kann mit verschiedenen Aufbautypen und/oder auf verschieden Fhzg.-typen angeboten werden. Wenden Sie sich an unsere Verkaufsorganisation für weitere Informationen.

GSR AERIAL PLATFORMS
Via Lea Giaccaglia 5 – 47924 Rimini (RN) Italy
Tel. +39 0541 397811 Fax +39 0541 384491
sales@gsrspa.it - www.gsrspa.it

Company with Quality System Certified by DNV - ISO 9001/2000
Dati indicativi soggetti a modifica senza preavviso - Subject to modifications without prior note.

Rothlehner Arbeitsbühnen
Zentrale D-84323 Massing · Mühlenweg 1
Tel. 00 49 (0) 87 24 / 96 01-0 · Fax -12
info@rothlehner.de · www.rothlehner.com

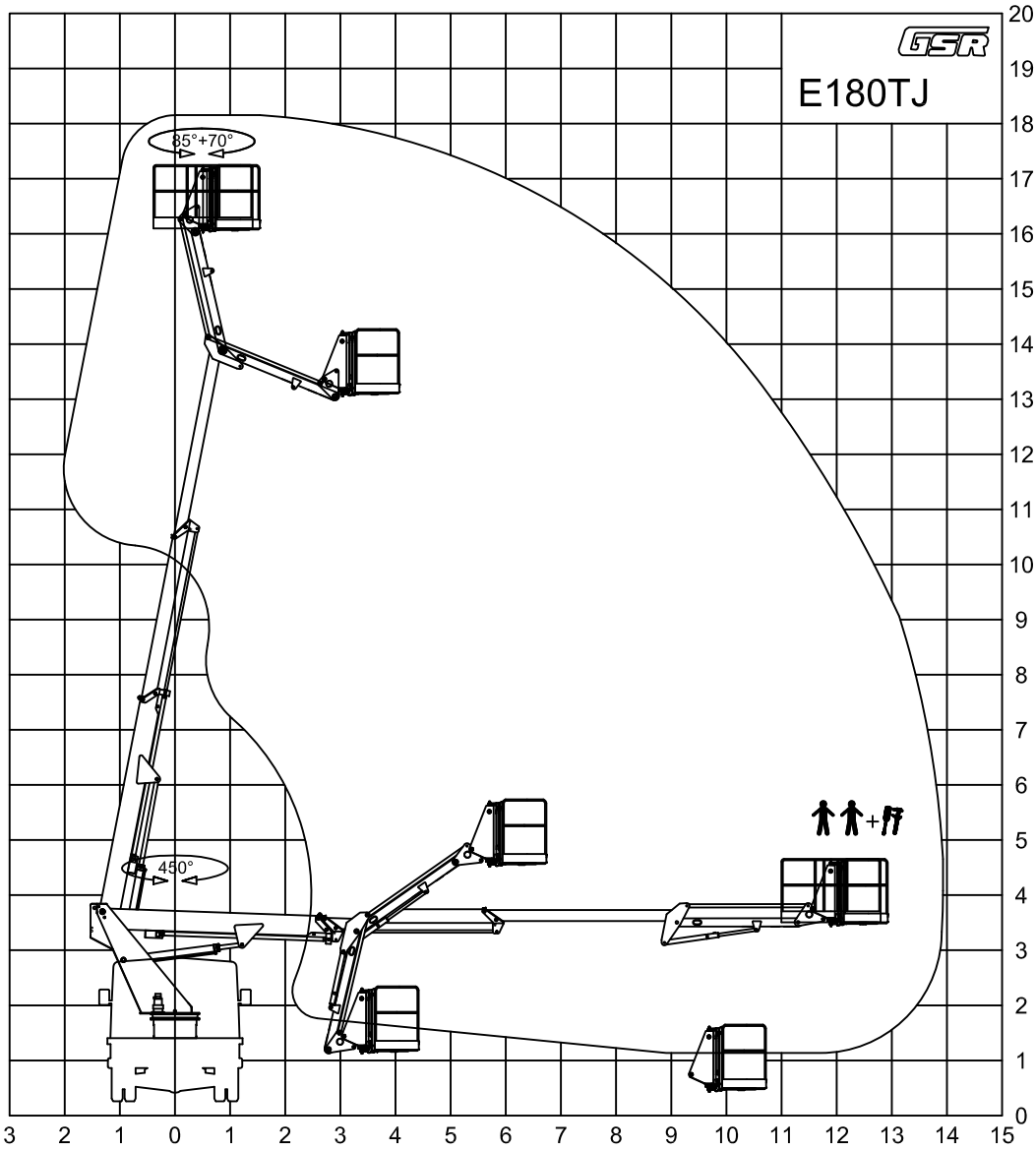

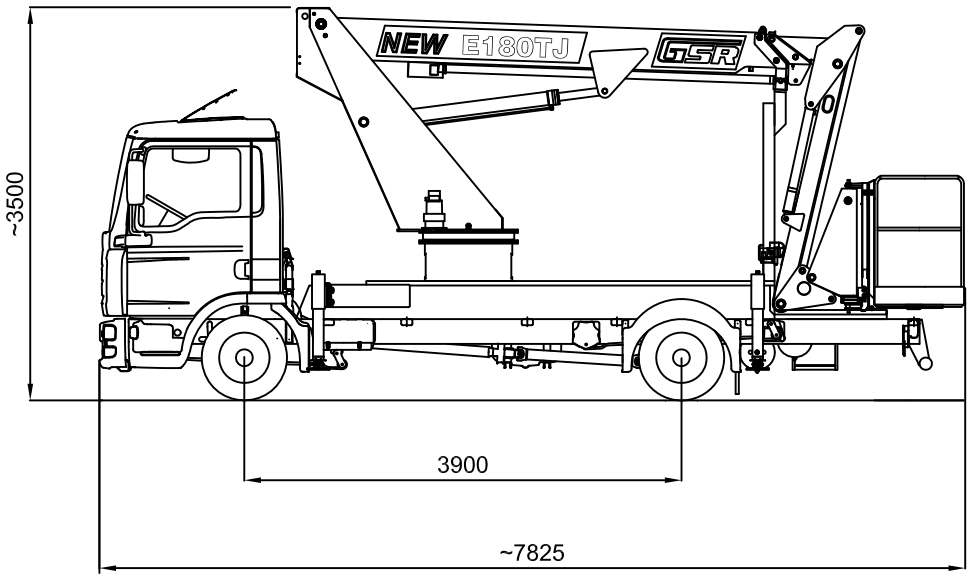

APPROXIMATE DATA - TECHNISHE ANDERUNGEN VORBEHALTEN
DONNEES INDICATIVES - DATI INDICATIVI

AGGIORNAMENTI MODIFICHE

C	F		
B	E		
A	D		

SAFE WORKING LOAD	
NENNTRAGFAHIKGKEIT IM KORB	
CHARGE NOMINALE DANS LE PANIER	
PORTATA NOMINALE IN NAVICELLA	

250 KG

GSR RIMINI

DENOMINAZIONE
E180TJ Comfort
MAN TGL 8.180 - 7.5 t

DATA 19-10-2009

CODICE PRP1546