EASYLIFT
AERIAL PLATFORMS

RA24 Datenblatt

Leistungsdaten	
Arbeitshöhe	23,50 m
Seitliche Reichweite (230 KG.)	12,00 m
Up and Over - Höhe	11,00 m
max. Korblast	230 kg
Beweglicher Korbarm	90°
Korbdrehung	160°
Drehbereich	360°
Steigfähigkeit	30%
Auffahrwinkel (α)	16°- 21°
Fahrgeschwindigkeit	1.0 - 2.0 km/h

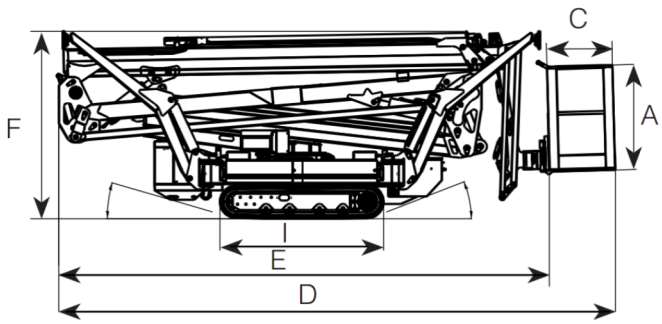

Maße	
Korbhöhe (A)	1.10 m
Korblänge (B)	1.40 m
Korbbreite (C)	0.70 m
Länge (D)	5.97 m
Länge ohne Korb (E)	5.20 m
Höhe (Transportposition) (F)	1.99 m
Breite, min. (G)	0.99 m
Breite, max. (G')	1,44 m
Bodenfreiheit, min. (H)	0.20 m
Bodenfreiheit, max. (H')	-
Kettenfahrwerk (L x W) (I)	1.75 x 0.23 m
Abstützlänge STANDARD (J)	4.42 m
Abstützbreite STANDARD (K)	4.59 m
Abstützlänge NARROW (L)	5.91 m
Abstützbreite NARROW (M)	3.08 m
Abstützbreite MEDIUM (N)	3.84 m
Stützteller (Ø)	0.20 m

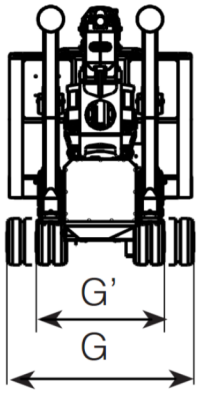

Gewicht	
Gesamtgewicht	3.320 kg
Bodendruck, Transportposition	3,50 kN/m2
Bodendruck, Arbeitsposition	1,95 kN/m2
max. Stützlast	20,6 kN

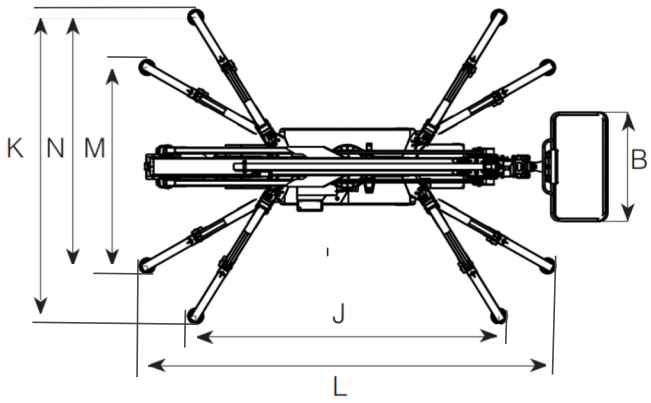

Antriebsvarianten	
STANDARD Diesel-Motor	12,5 kW
STANDARD 230V Netzantrieb	230V - 2.3 kW
OPTIONAL Lithium Batterie	48V - 100 Ah
Diesel Tankvolumen	16 l
Öl Tank Voumen	50 l

Rothlehner
Arbeitsbühnen
D-84323 Massing • Mühlenweg 1 • info@rothlehner.de
☎ +49 (0) 87 24 / 96 01-0 ☏ -12 • www.rothlehner.com

EASYLIFT
AERIAL PLATFORMS

RA24 Datenblatt

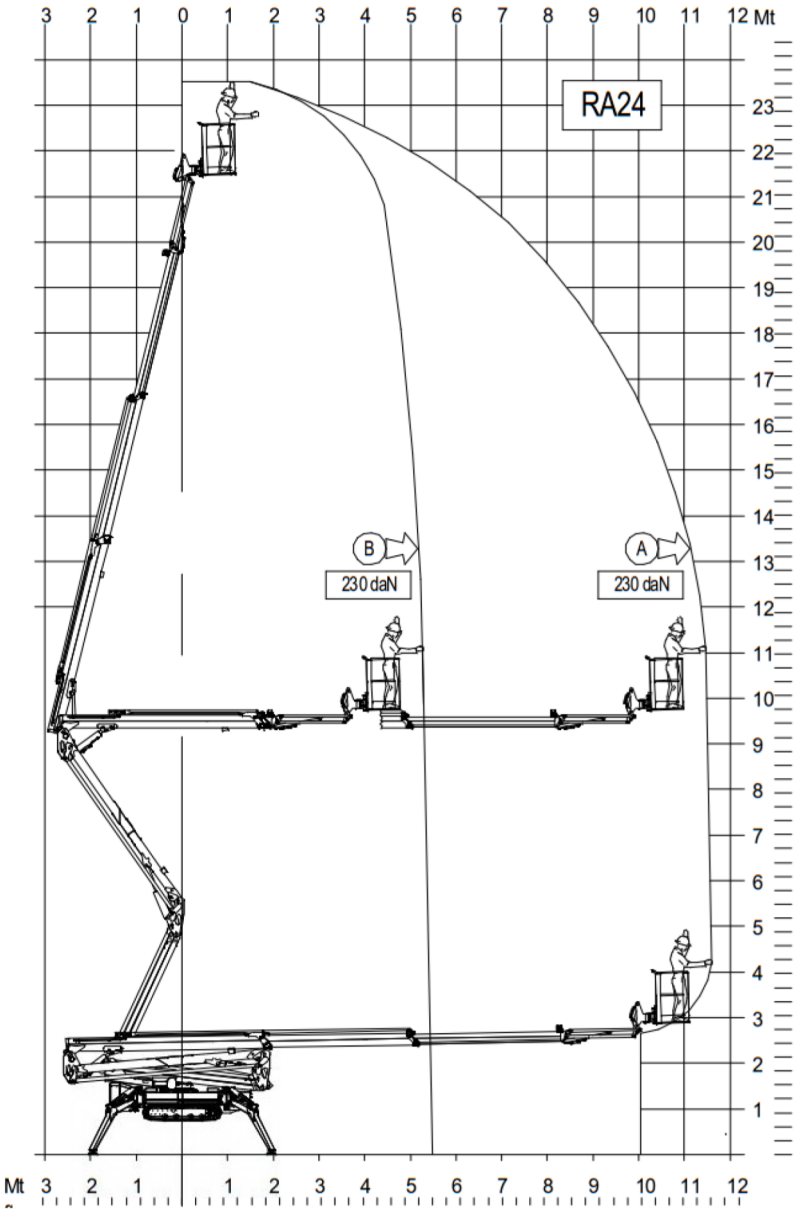

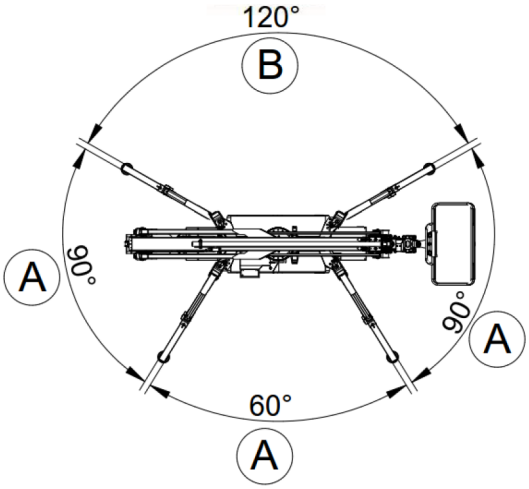

Fahrwerk

- Leistungsstarker Kettenantrieb mit Hydraulik Bremssystem
- Präzises Manövrieren
- Gummiketten mit speziellem Profil für optimalen Grip

Stützen

- Variable Abstützung, ein- oder beidseitig, schmal oder breit

Ausleger

- Doppel Gelenk-Teleskop Ausleger
- Beweglicher Korbarm 90°
- Drehbarer Korb 160°
- Elektro-Hydraulische Proportionalsteuerung
- Funk-Fernbedienung
- Hydraulischer Korbausgleich
- Drehbereich 360°

Optionen

- Batterie Antrieb (Lithium) 48V/100Ah (RA24HY)
- Automatische Abstützung
- Nicht markierende Gummiketten
- RAL-Sonderfarbe
- Unterlegplatten 600 x 400 x 30 mm
- Seilwinde 230kg

Antriebsvarianten

- 230V Elektromotor
- 12,5 kW Kubota Diesel
- Start / Stopp für den Motor im Korb

Sonstiges

- 230V Steckdose im Korb
- Handpumpe zum Notabsenken
- Innenliegende Energieführung
- Absperrventile an Hydraulikzylindern
- Schutzabdeckungen für alle Komponenten
- Betriebsstundenzähler

Rothlehner Arbeitsbühnen
D-84323 Massing • Mühlenweg 1 • info@rothlehner.de
☎ +49 (0) 87 24 / 96 01-0 🖷 -12 • www.rothlehner.com

Technische Änderungen vorbehalten. 05_2022