EuropeLIFT

optimize reaching

TM13 G

- Arbeitshöhe: 13,1 m
- Seitliche Reichweite: ca. 6,1 m (220 kg)
- Hydraulische Abstützung
- Korbarm 145°
- Standard Drehkorb
- Elektrische Bodendruck Überwachung beim Stütztellern mit LED und akustischem Signal

TÜVRheinland®

ANHÄNGER-ARBEITSBÜHNE

EuropeLIFT

TYP: TM 13 G

Technische Daten	TM 13 G
Arbeitshöhe	13,1 m
Max. Reichweite	6,1 m
Max. Korblast	220 kg
Drehbereich	355°
Länge Korbarm	1,2 m
Platform Grösse	1,2 x 0,8 x 1,1 m
Drehkorb	2x45°
Transportlänge (A)	6,35 m
Transportbreite (B)	1,55 m
Transporthöhe (C)	1,99 m
Gesamtgewicht (230V)	1450 kg
Gesamtgewicht (230V, Honda, Reibantrieb, Drehkorb)	1580 kg
Abstützbreite (D)	3,45 m (Teller Ausserkante)
Abstützbar bis Geländeneigung	8%
Max. Fahrgeschwindigkeit	80 km/h
AHK Stützlast	80 kg

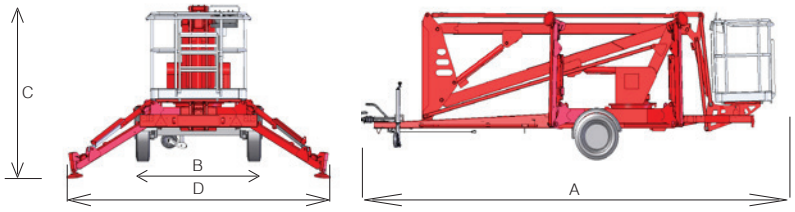

STANDARDMERKMALE

- 1,2 m Korbarm
- Korbnivelierung durch Paralell-Führung
- Alu Arbeitskorb mit Werkzeugbehälter
- Proportionale, elektro-hydraulische Steuerung
- Automatische Auflaufbremse
- Boden- und Korbsteuerung
- Bodendruck-Überwachung am Stütztellern mit Warnsignal
- 230V Stromanschluss zur Platform
- Betriebsstundenzähler
- Schutzabdeckung unten/oben
- CE und Typen Genehmigung für die Strasse
- Notablass durch Handpumpe
- Rundherum Unterfahrschutz
- Halterung für Unterlegplatten
- Farbe der Maschine RAL 3002

ARBEITSDIAGRAM

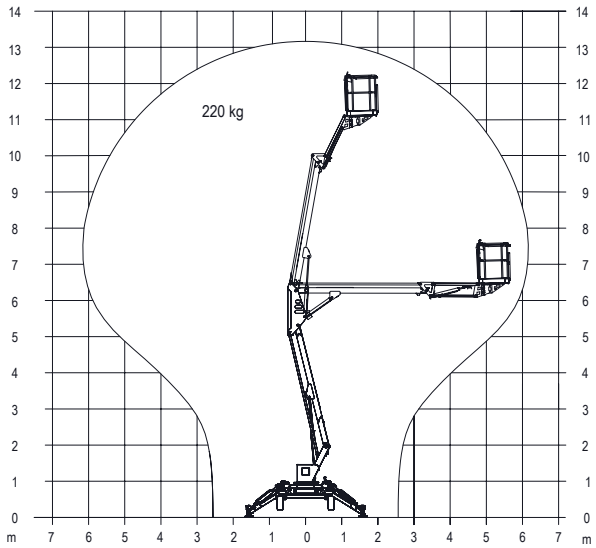

OPTIONEN

- Hausfarbe
- Dual-Antrieb: 230V&Honda GX160
- Battery power 24V DC 225Ah
- Rangierantrieb
- Auto Abstützung
- On-board 230V Generator 5KV Honda EM5500
- GFK Arbeitskorb mit Werkzeugbehälter
- Stützen Unterlegplatten

EuropeLIFT
Adresse: H-8992 Bagod, Gépállomás u. 9.
Tel: +36 20 9474 767
Internet: info@europelift.com | www.europelift.com

Vertrieb:
... seit 1976
Rothlehner Arbeitsbühnen
Betriebsstätte Massing
Mühlenweg 1 D-84323 Massing-Oberdietfurt
Tel. +49 8724 9601-0 | +49 87 24 / 96 01-12
info@rothlehner.de | www.rothlehner.de