HA16 RTJ / RTJ O

OUT

LEISTUNG UND NUTZERFREUNDLICHKEIT

- Hervorragende seitliche Reichweite von 8.3 m
- Unerreichte Hubgeschwindigkeit (40 sek.)
- Voll proportionale und simultane Steuerung der Bewegungen

MEHR KOMFORT UND SICHERHEIT

- Haulotte Activ'Shield Bar 2.0 (optional)
- Haulotte Activ'Lighting System für sicheres Auf- und Abladen (optional)

REDUZIERTE WARTUNGS- UND BETRIEBSKOSTEN

- Haulotte Activ'Screen (On-Board-Diagnose-Tool)
- Haulotte Stop Emission System: Start-Stopp-Automatik
- Leichter Zugang zu allen Komponenten
- Modularer Arbeitskorb mit Bedienpultabdeckung

Rothlehner Arbeitsbühnen
D-84323 Massing • Mühlenweg 1 • info@rothlehner.de
☎ +49 (0) 87 24 / 96 01-0 🖷 -12 • www.rothlehner.com

Haulotte EQUIPMENT

HA16 RTJ / RTJ O

GELENKARBEITSBÜHNEN

TECHNISCHE DATEN

	HA16 RTJ	HA16 RTJ O
Arbeitshöhe	16 m	
Plattformhöhe	14 m	
Maximale Reichweite	8.3 m	
Gelenkpunkt	7.65 m	
Maximale Tragfähigkeit	230 kg (2 pers.)	
F x G Plattformabmessung	1.83 x 0.80 m	
A Länge in Grundstellung	6.75 m	
B Breite	2.3 m	
C Höhe im eingefahrenen Zustand	2.3 m	
H Transportlänge	5.05 m	
I Transporthöhe	2.4 m	
Vertikaler Schwenkbereich Korbarm	140° (- 80° / + 60°)	
Plattformschwenkbereich	165° (- 75° / + 90°)	
Schwenkbereich des Oberwagens	355° non continus	
Überhang	10 cm	
D Radstand	2.1 m	
E Bodenfreiheit	37 cm	
Schrägstand	5 °	
Fahrgeschwindigkeit	5.2 km/h	
Maximale Windgeschwindigkeit	45 km/h	
Maximale Steigfähigkeit	40 %	
Wenderadius - außen	4.5 m	
Geländebereifung aus Vollmaterial	830 x 285 mm	
Motor	Kubota / Perkins, 18.5 kW Stage 5 in EU) - Kubota, 26.5 kW, (Stage 3A in NRC)	
Gesamtgewicht	6 095 kg	6 275 kg

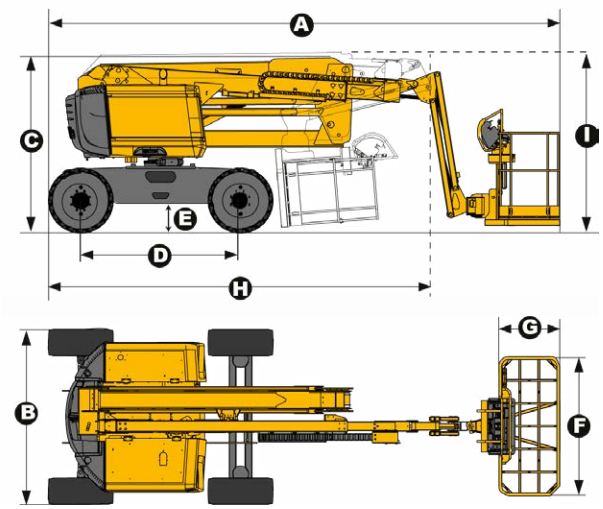

STANDARDAUSSTATTUNG

> Haulotte Stop Emission System
> Integriertes Diagnose-System Haulotte Activ'Screen im unteren Bedienpult, mit mehrfarbiger Anzeige
> Universeller Telematikanschluss
> Allradantrieb
> 2-Radlenkung
> Pendelachse vorne (RTJ O) für höhere Standsicherheit auf unebenem Grund
> 4 simultane Bewegungen für maximale Produktivität
> Automatische Differentialsperre für bessere Geländegängigkeit
> Schutzabdeckung am oberen Bedienpult
> Werkzeugablage
> maximale Tragfähigkeit 230 kg (2 Personen)
> Modularer Arbeitskorb 1.83 m x 0.80 m, schnell und einfach zu reparieren
> Fallschutzbügel
> Stromanschluss im Arbeitskorb (110 / 230 V)
> Einfache Wartung durch ausschwenkbaren Motor
> Akustischer und optischer Alarm bei Schrägstand und Überlast
> Rundumkennleuchte
> Akustisches Fahrsignal
> Betriebsstundenzähler
> Starterbatterien 12 V
> Motorvorglühung mit Kontrollleuchte
> Beleuchtete Tankanzeige (am oberen und unteren Bedienpult)
> Elektrische Notpumpe und Notabsenkung

OPTIONEN UND ZUBEHÖR

> Haulotte Activ'Lighting System
> Haulotte Activ'Shield Bar 2.0
> Große Geländebereifung 1025 x 365
> Nicht markierende Reifen
> Großer, modular aufgebauter Arbeitskorb 2.44 m x 0.91 m, schnell und einfach zu reparieren
> 230-V-Stromanschluss im Arbeitskorb
> Druckluftleitung zum Arbeitskorb (6.5 mm Innendurchmesser)
> Seitlicher Zugang zum Arbeitskorb über Schwingtüre
> Hydraulik-Generator Dynaset 3.5 kW
> Biologisch abbaubares Hydrauliköl
> Kit für warme Umgebung: Hydrauliköl und Kühler
> Kit für kalte Umgebung: - 10°C / - 25°C
> Arbeitsscheinwerfer
> Batteriehauptschalter

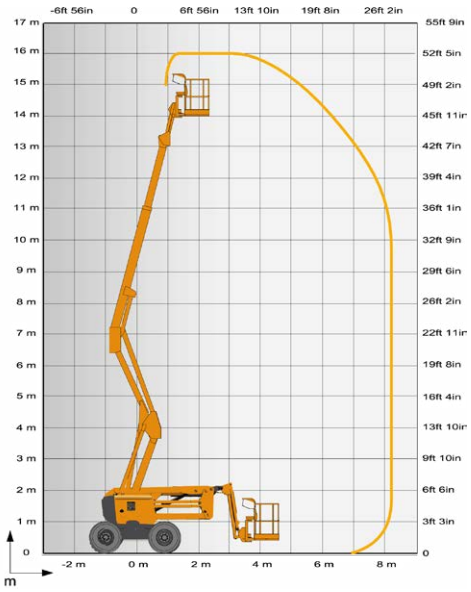

4000274140 · Kein rechtsverbindliches Dokument · Wir behalten uns das Recht vor, die technischen Daten in diesem Dokument ohne Ankündigung zu ändern · 11/2022

Rothlehner Arbeitsbühnen
D-84323 Massing • Mühlenweg 1 • info@rothlehner.de
☎ +49 (0) 87 24 / 96 01-0 🖷 -12 • www.rothlehner.com

Haulotte
LET'S DARE TOGETHER