B180T Comfort

NISSAN NT400 - 3.5 T p. mt. 3.40

Baureihe T

Cod. PRP1609

Beschreibung

Die robuste, zuverlässige und wartungsfreundliche Teleskopbühne. Der Qualitätsstandard ist auf den professionellen Anwender ausgerichtet; dadurch wird lange Lebensdauer und ein hoher Restwert gewährleistet.

Leistungsdaten

Arbeitshöhe mt.		17.92
max. Korbtragfähigkeit	🧍🧍 | 🧍	300 | 80
Max. seitl. Reichweite mt.	🧍🧍 | 🧍	8.15 | 12.80
Turmdrehung °		450
Energieführung		Innenliegend
Korbsteuerung		Elektrohydraulisch mit Fahrhebel

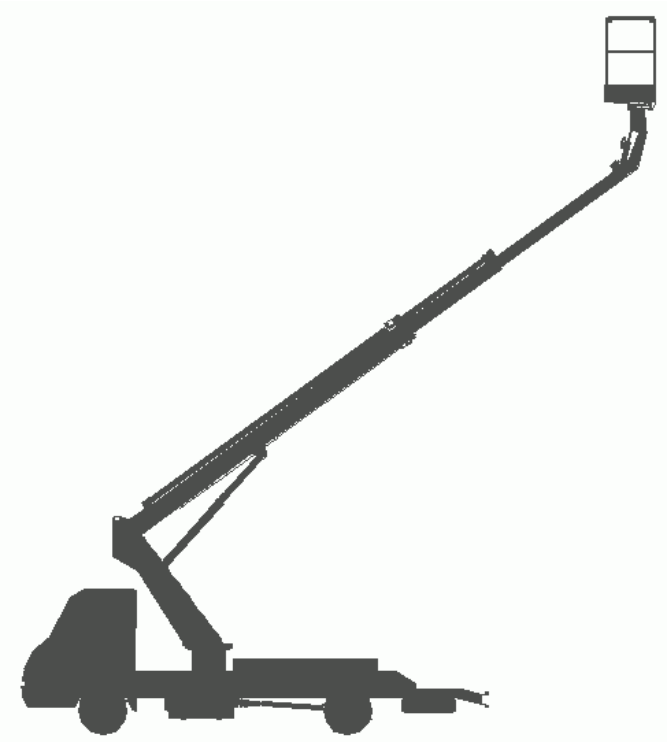

Bühnenspezifikation

Abmessungen Metalkorb mt.	1.40x0.70
Abmessungen GF-Korb mt.	1.20x0.70
Korbdrehung °	70 + 70
Stützen vorne	Ausfahrbar
Stützen hinten	Senkrechtstützen
Mindest-Abstützstand mt.	2.93

Aufbau

Dieser Aufbau stellt die Top Variante dar. Die Abstützung auch auf schwierigem Gelände ist sehr komfortabel. Die Stützen gehen leicht über die Spiegelbreite hinaus und sichern damit das beste Verhältnis von Abstützbreite zur maximalen seitlichen Reichweite.

Ablagefläche

Rutschfestes Aluriffelblech

Karosserie

Der Aufbau auf das Fhzg. beinhaltet sämtliche Karosseriearbeiten

Normenverweis

CE Konformitätserklärung

Sonderausstattung

Ein breites Sortiment an Zubehörteilen ist verfügbar, wobei einige hiervon bereits in der Standardausstattung des Gerätes enthalten sind. Es wird daher empfohlen sich für ein spezifisches Angebot an unser Verkaufsnetz zu wenden

Weitere Aufbau- und Fhzg.-typen

Das Gerät kann mit verschiedenen Aufbautypen und/oder auf verschieden Fhzg.-typen angeboten werden. Wenden Sie sich an unsere Verkaufsorganisation für weitere Informationen.

GSR AERIAL PLATFORMS

Via Lea Giaccaglia 5 – 47924 Rimini (RN) Italy
Tel. +39 0541 397811 Fax +39 0541 384491
sales@gsrspa.it - www.gsrspa.it

Company with Quality Management System Certified by DNV - ISO 9001:2008
Dati indicativi soggetti a modifica senza preavviso - Subject to modifications without prior note.

Rothlehner Arbeitsbühnen
D-84323 Massing • Mühlenweg 1 • info@rothlehner.de
☎ +49 (0) 87 24 / 96 01-0 🖷 -12 • www.rothlehner.com

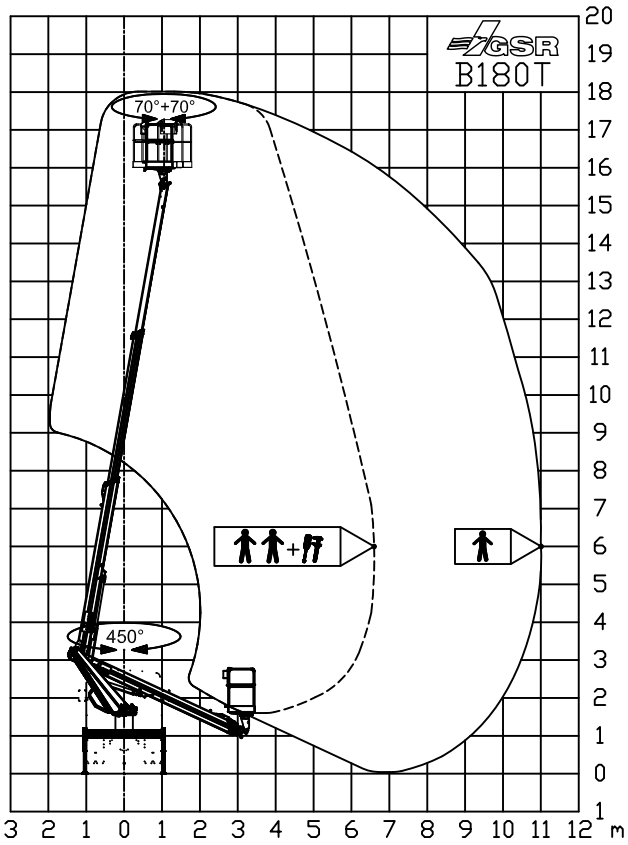

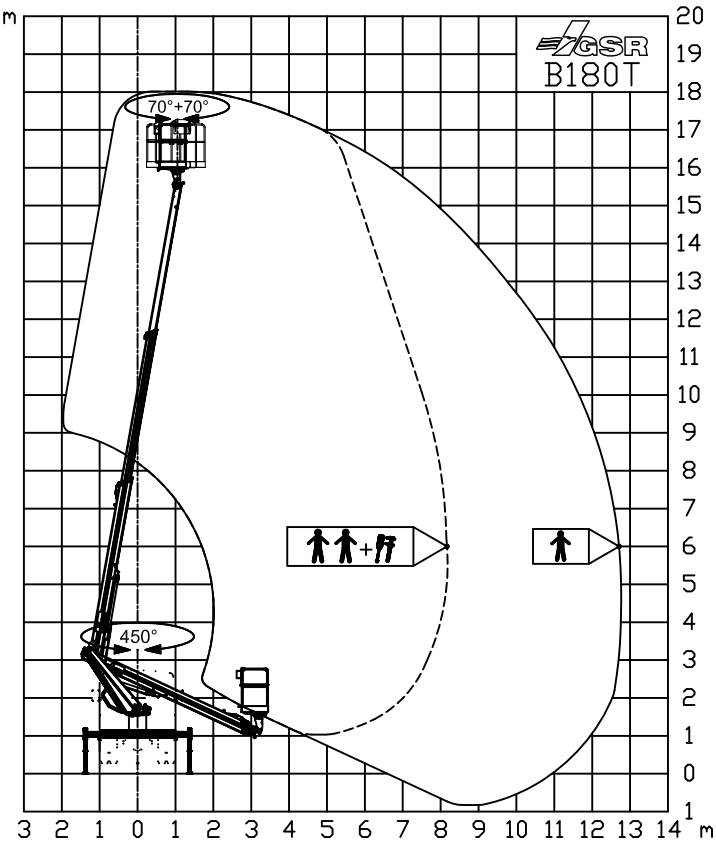

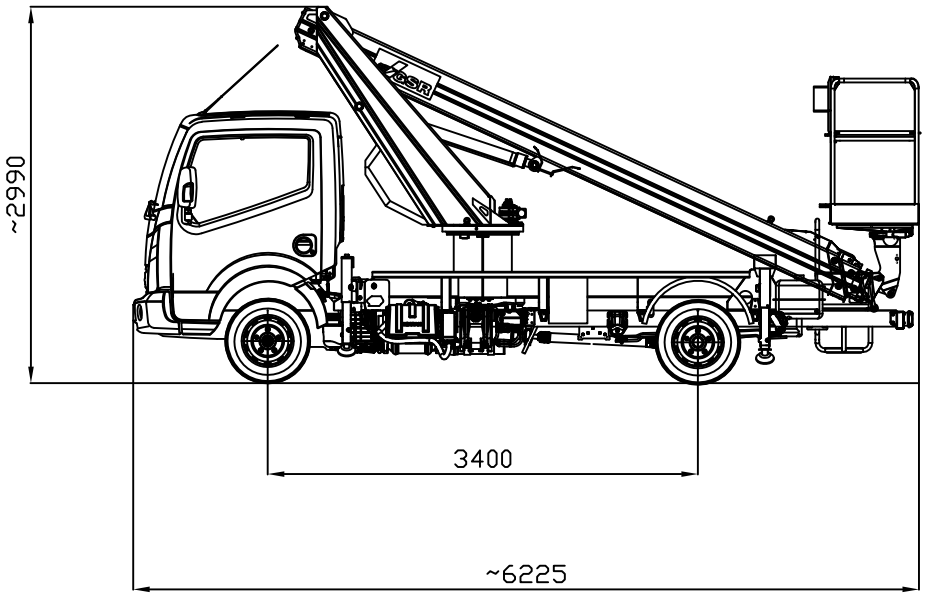

APROXIMATE DATA - TECNISCHE AENDERUNGEN VORBEHALTEN

DONNES INDICATIVES - DATI INDICATIVI

Aggiornamenti - Modifiche:

C	F
B	E
A	D

MAX SAFE WORKING LOAD	300 KG
MAX NENNTRAGFAHIKGKEIT IM KORB	
MAX CHARGE NOMINALE DANS LE PANIER	
MAX PORTATA NOMINALE IN NAVICELLA	
ALUMINIUM BASKET	

GSR

DENOMINAZIONE
B180T *Comfort EV*
NISSAN NT400 - 3.5 t

DATE 17-03-2017

CODE PRP1609